Dreikammerkläranlage (Einbehälter-Ausführung)
- monolithische Bauweise

DIN 4261 Teil 1
(Ausg. 1991 - 02)

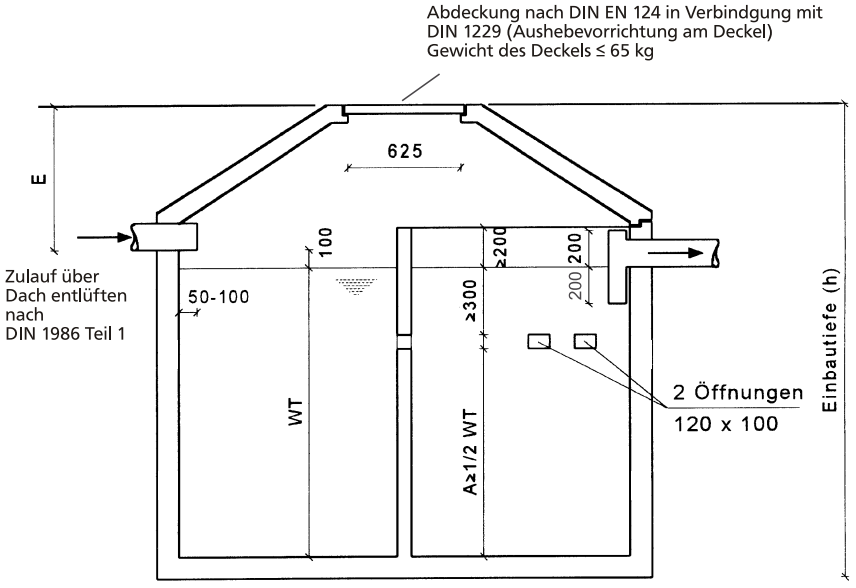

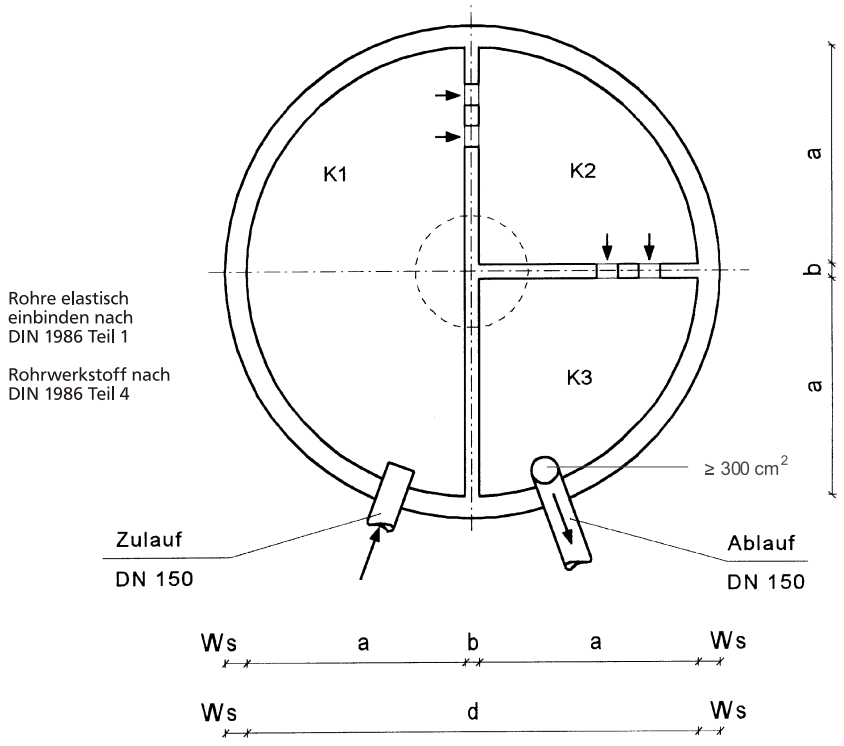

SAAK GmbH
BETON & UMWELTTECHNIK

Am Kröpelberg 6 · 39307 Genthin
Tel. (03933) 87 23-0 · Fax (03933) 80 62 61

Ahmser Straße 14 · 32107 Bad Salzuflen
Tel. (0 52 22) 71 77 · Fax (0 52 22) 79 72

Mitglied im Güteschutz Mitte-Ost e.V.

DIN 4261/4281/4034/1045-2